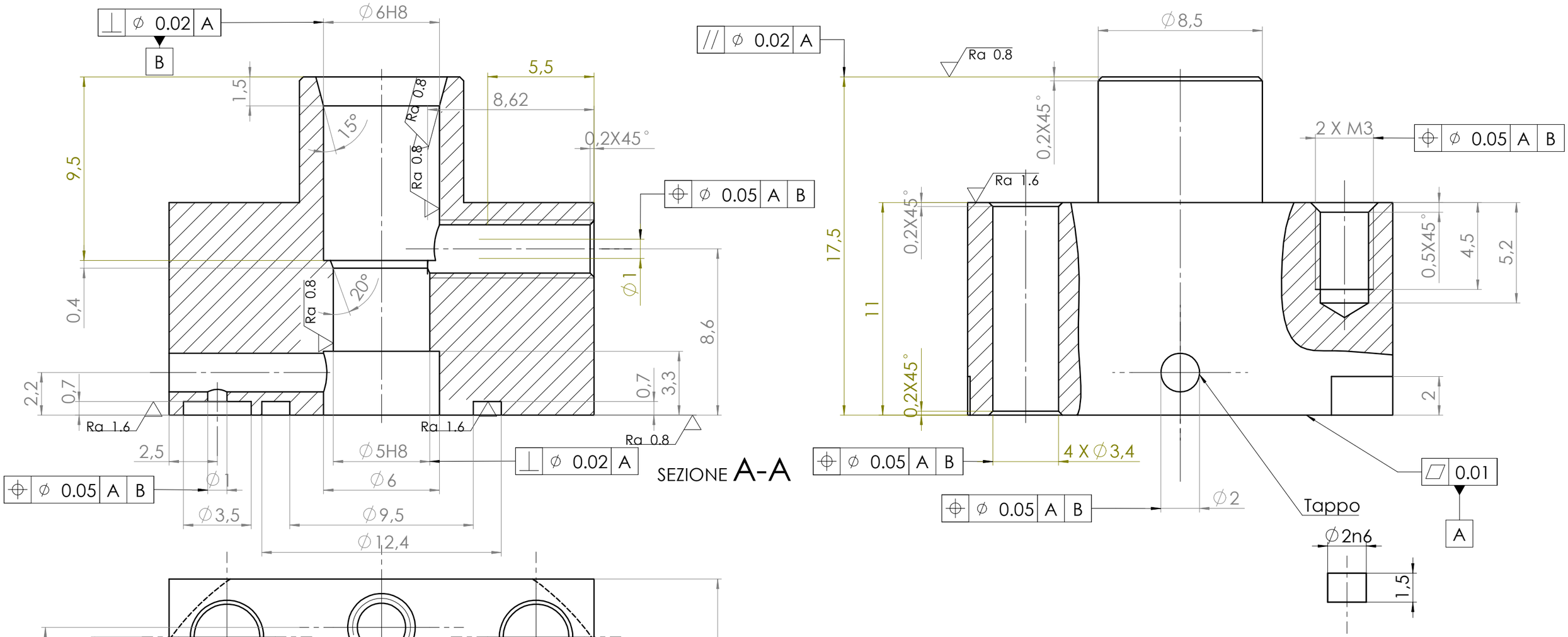

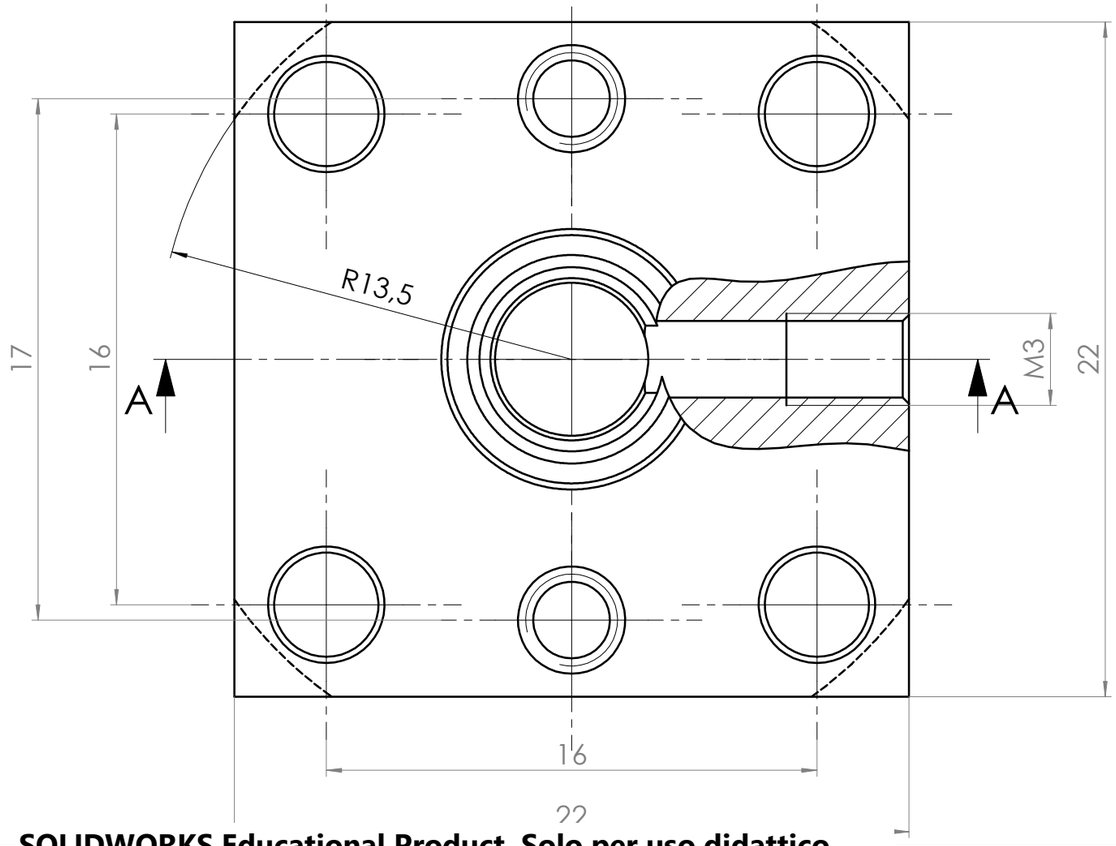

Spigoli smussati 0.1x45°

Ra 3.2 (Ra 1.6 , Ra 0.8)

Q.TA' -	MATERIALE Acciaio bonificato	AUTORE Daniele Viadana	Creato 04/11/2023
OGGETTO		SQUADRA E CORSO	SCALA 5:1
DESCRIZIONE Componente intermedio			DATA 04/11/2023
Tolleranze generali ISO 2768-mK		GRADO DI FINITURA	PESO (Kg)
Politecnico di Torino Corso Duca degli Abruzzi 24 - 10129 Torino		FOGLIO A3 1/1	Disegno N.

SOLIDWORKS Educational Product. Solo per uso didattico.